KRAV VEDRØRENDE OPBYGNING AF VARME- OG VARMBRUGSVANDINSTALLATION

BRØNDERSLEV FORSYNING

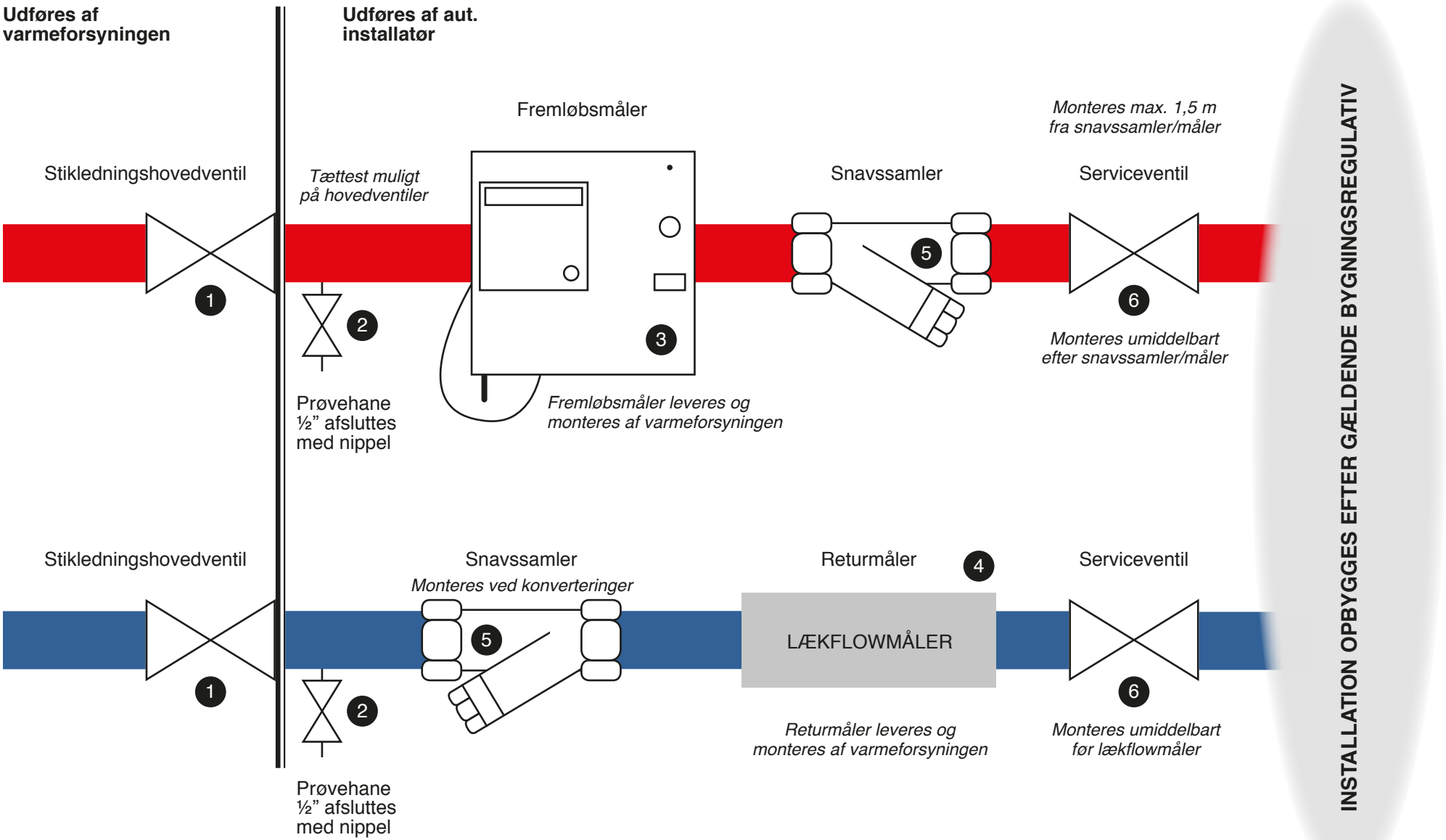

INSTALLATION OPBYGGES EFTER GÆLDENDE BYGNINGSREGULATIV